EPIKA

FASCINO INTRAMONTABILE

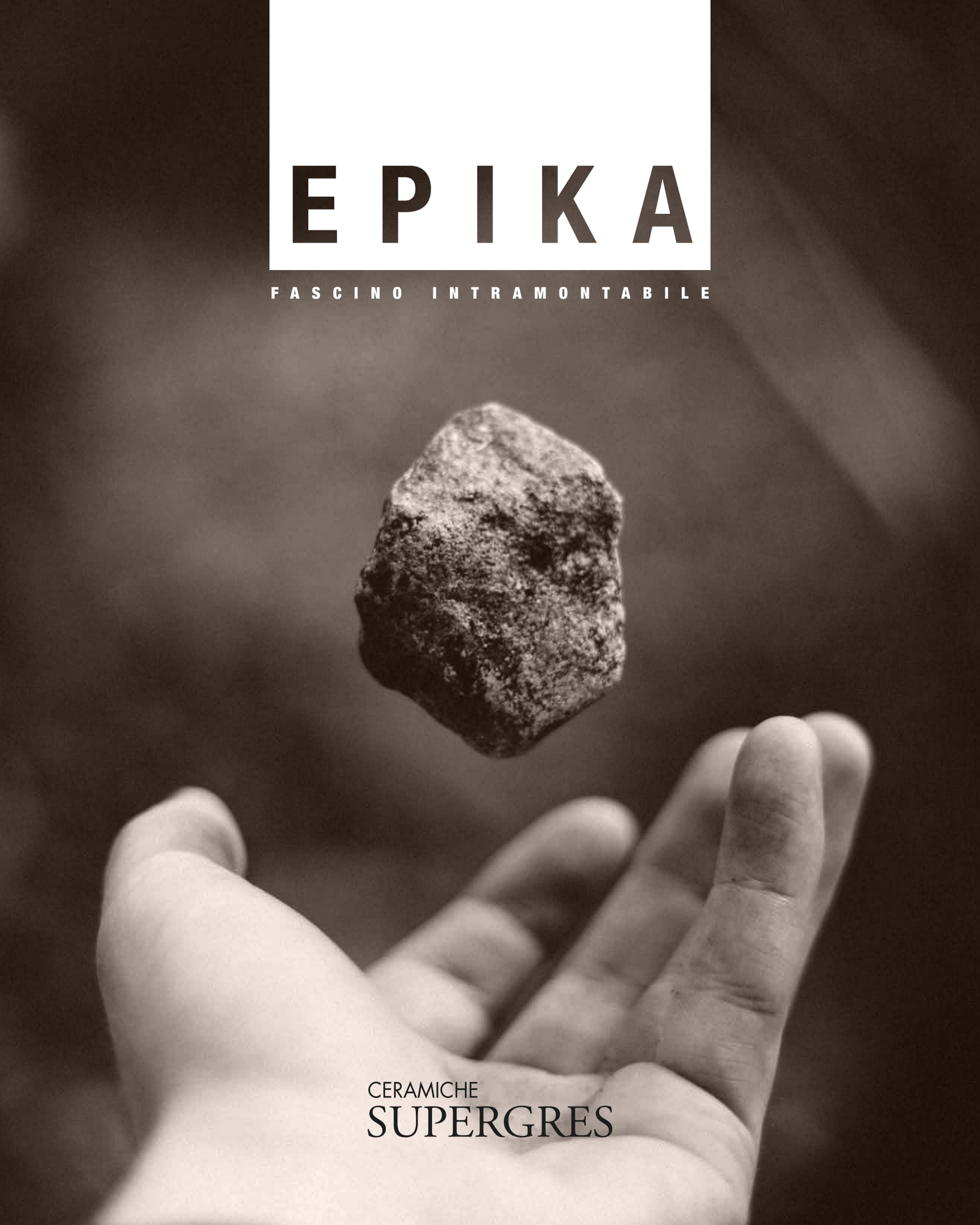

CERAMICHE
SUPERGRES

"Serve liberarsi dall'ossessione di voler ad ogni costo inquadrare tutto, catalogare tutto, giudicare tutto con il metro della tendenza."

"You need to free yourself from the obsession of always framing everything, cataloguing everything, evaluating everything using trends as a criterion."

Achille Castiglioni

E P I K A

Epika è una collezione progettata per dare unicità agli spazi, attraverso l'equilibrio fra design e natura. È la sintesi del dialogo esistente fra architettura e comfort abitativo.

Epika is a collection intended to make spaces unique through a balance of design and nature. It summarizes the dialogue between architecture and living comfort.

Epika est une collection conçue pour apporter un aspect unique aux espaces, à travers l'équilibre entre design et nature. C'est la synthèse du dialogue entre l'architecture et le confort de l'habitat.

Die Kollektion Epika bringt den Raum durch perfektes Gleichgewicht von Design und Natur in ein einzigartiges Licht. Sie entsteht aus einem engen Zusammenspiel von Architektur und Wohnkomfort.

Epika es una colección diseñada para hacer singulares los espacios, a través del equilibrio entre diseño y naturaleza. Es la síntesis del diálogo existente entre arquitectura y confort de las viviendas.

Epika – это коллекция, уравновешивающая дизайн и природную красоту для придания уникальности оформляемому пространству. Это синтез существующего диалога между архитектурой и комфортностью жилья.

CERAMICHE
SUPERGRES

E P I K A

colori colours

E P I K A

formati sizes

GRES PORCELLANATO . PORCELAIN STONEWARE

9 mm ÷

120x120 RT . **48”x48”**

60x120 RT . **24”x48”**

60x60 RT . **24”x24”**

30x60 RT . **12”x24”**

formato size

RIVESTIMENTO IN PASTA BIANCA . WHITE BODY WALL TILES

8,5 mm ÷

25x75 . **10”x30”**

EPIKA CARAMEL 60x120RT - 24"x48"

EPIKA ALMOND & CARAMEL

Eleganza e raffinatezza. | Elegance and refinement. | Élégance et raffinement.
Raffinierte Eleganz. | Elegancia y sofisticación. | Элегантность и изысканность.

EPIKA ALMOND 120x120RT - 48"x48" I EPIKA CARAMEL 60x120RT - 24"x48"

EPIKA GREY & PEARL

Armonia e naturalezza. | Harmony and naturalness. | Harmonie et naturel.
Spontane Harmonie. | Armonía y naturaleza. | Гармония и естественность.

EPIKA GREY 120x120RT - 48"x48"

EPIKA GREY 120x120RT - 48"x48" . EPIKA PEARL 120x120RT - 48"x48"

EPIKA GREY & PEARL

EPIKA PEARL 120x120 RT - 48"x48"

EPIKA SHELL 60x120RT - 24"x48" . EPIKA SHELL BATTISCOPA TD 7.2x60 - 3"x24"

EPIKA ALMOND

EPIKA ALMOND 25x75 - 10"x30" . EPIKA ALMOND STRUTTURA MARK 25x75 - 10"x30"

EPIKA ALMOND

EPIKA ALMOND 25x75 - 10"x30" . EPIKA ALMOND STRUTTURA MARK 25x75 - 10"x30"
EPIKA CARAMEL MOSAICO LOSANGA DEK 30,5x32.5 - 12"x13" . EPIKA ALMOND 60x120 RT - 24"x48"

EPIKA PEARL 60x120 RT - 24"x48"

EPIKA PEARL

Design naturale. | Natural design. | Design naturel.
Natürliches Design. | Diseño natural. | Природный дизайн.

EPIKA PEARL 25x75 - 10"x30" . EPIKA PEARL STRUTTURA RAY 25x75 - 10"x30"
EPIKA PEARL 60x120 RT - 24"x48" . NATURAL WILD STRUTTRATO 19,7x120 - 7 3/4"x48" SERIE NATURAL APPEAL

EPIKA PEARL 25x75 - 10"x30" . EPIKA PEARL STRUTTURA RAY 25x75 - 10"x30"

EPIKA PEARL

EPIKA SHELL 25x75 - 10"x30" . EPIKA SHELL CAMPITURA RAMAGE 25x75 - 10"x30"
NATURAL BLONDE 7.5x60 - 3"x24" SERIE NATURAL APPEAL

EPIKA SHELL

EPIKA PEARL

GRES PORCELLANATO . GRÈS CÉRAME . FEINSTEINZEUG . PORCELAIN STONEWARE . GRES PORCELANICO . КЕРАМОГРАНИТ

120x120 RT . 60x120 RT . 60x60 RT . 30x60 RT **9 mm ÷**

EPIKA PEARL
120x120 RT . 48”x48”

EPIKA PEARL
60x120 RT . 24”x48”

EPIKA PEARL
60x60 RT . 24”x24”

EPIKA PEARL
30x60 RT . 12”x24”

EPIKA PEARL
MOSAICO
30x30 RT . 12”x12”

EPIKA PEARL
MOSAICO LOSANGA DEK
30,5x32 . 12”x13”

CERAMICHE
SUPERGRES

EPIKA GREY

GRES PORCELLANATO . GRÈS CÉRAME . FEINSTEINZEUG . PORCELAIN STONEWARE . GRES PORCELANICO . КЕРАМОГРАНИТ

120x120 RT . 60x120 RT . 60x60 RT . 30x60 RT **9 mm ÷**

EPIKA GREY
120x120 RT . 48”x48”

EPIKA GREY
60x120 RT . 24”x48”

EPIKA GREY
60x60 RT . 24”x24”

EPIKA GREY
30x60 RT . 12”x24”

EPIKA GREY
MOSAICO
30x30 RT . 12”x12”

EPIKA GREY
MOSAICO LOSANGA DEK
30,5x32 . 12”x13”

CERAMICHE
SUPERGRES

EPIKA ALMOND

GRES PORCELLANATO . GRÈS CÉRAME . FEINSTEINZEUG . PORCELAIN STONEWARE . GRES PORCELANICO . КЕРАМОГРАНИТ

120x120 RT . 60x120 RT . 60x60 RT . 30x60 RT **9 mm**

EPIKA ALMOND
120x120 RT . 48”x48”

EPIKA ALMOND
60x120 RT . 24”x48”

EPIKA ALMOND
60x60 RT . 24”x24”

EPIKA ALMOND
30x60 RT . 12”x24”

EPIKA ALMOND
MOSAICO
30x30 RT . 12”x12”

EPIKA ALMOND
MOSAICO LOSANGA DEK
30,5x32 . 12”x13”

CERAMICHE
SUPERGRES

EPIKA SHELL

GRES PORCELLANATO . GRÈS CÉRAME . FEINSTEINZEUG . PORCELAIN STONEWARE . GRES PORCELANICO . КЕРАМОГРАНИТ

120x120 RT . 60x120 RT . 60x60 RT . 30x60 RT **9 mm ÷**

EPIKA SHELL
120x120 RT . 48”x48”

EPIKA SHELL
60x120 RT . 24”x48”

EPIKA SHELL
60x60 RT . 24”x24”

EPIKA SHELL
30x60 RT . 12”x24”

EPIKA SHELL
MOSAICO
30x30 RT . 12”x12”

EPIKA SHELL
MOSAICO LOSANGA DEK
30,5x32 . 12”x13”

CERAMICHE
SUPERGRES

EPIKA CARAMEL

GRES PORCELLANATO . GRÈS CÉRAME . FEINSTEINZEUG . PORCELAIN STONEWARE . GRES PORCELANICO . КЕРАМОГРАНИТ

120x120 RT . 60x120 RT . 60x60 RT . 30x60 RT **9 mm**

EPIKA CARAMEL
120x120 RT . 48”x48”

EPIKA CARAMEL
60x120 RT . 24”x48”

EPIKA CARAMEL
60x60 RT . 24”x24”

EPIKA CARAMEL
30x60 RT . 12”x24”

EPIKA CARAMEL
MOSAICO
30x30 RT . 12”x12”

EPIKA CARAMEL
MOSAICO LOSANGA DEK
30,5x32 . 12”x13”

CERAMICHE
SUPERGRES

EPIKA WALL

RIVESTIMENTO IN PASTA BIANCA . REVÊTEMENTS EN PÂTE BLANCHE . WEISSSCHERBIGER WANDFLIESEN . WHITE BODY WALL TILES
REVESTIMIENTOS EN PASTA BLANCA . НАСТЕННАЯ ПЛИТКА ИЗ БЕЛОЙ ГЛИНЫ

25x75 **8.5 mm** ÷

EPIKA PEARL
25x75 . 10"x30"

EPIKA SHELL
25x75 . 10"x30"

EPIKA ALMOND
25x75 . 10"x30"

EPIKA PEARL CAMPITURA RAMAGE
25x75 . 10"x30"

EPIKA SHELL CAMPITURA RAMAGE
25x75 . 10"x30"

EPIKA ALMOND CAMPITURA RAMAGE
25x75 . 10"x30"

EPIKA PEARL STRUTTURA MARK
25x75 . 10"x30"

EPIKA SHELL STRUTTURA MARK
25x75 . 10"x30"

EPIKA ALMOND STRUTTURA MARK
25x75 . 10"x30"

PROFILO METALLO ORO
0,5x100 . 0.2"x40"

PROFILO METALLO ARGENTO
0,5x100 . 0.2"x40"

PROFILO METALLO RAME
0,5x100 . 0.2"x40"

EPIK PEARL STRUTTURA RAY
25x75 . 10"x30"

EPIKA SHELL STRUTTURA RAY
25x75 . 10"x30"

EPIKA ALMOND STRUTTURA RAY
25x75 . 10"x30"

EPIKA

PEZZI SPECIALI . PIÈCES SPÉCIALES . FORMTEILE . SPECIAL TILES . PIEZAS ESPECIALES . СПЕЦИАЛЬНЫЕ ЭЛЕМЕНТЫ

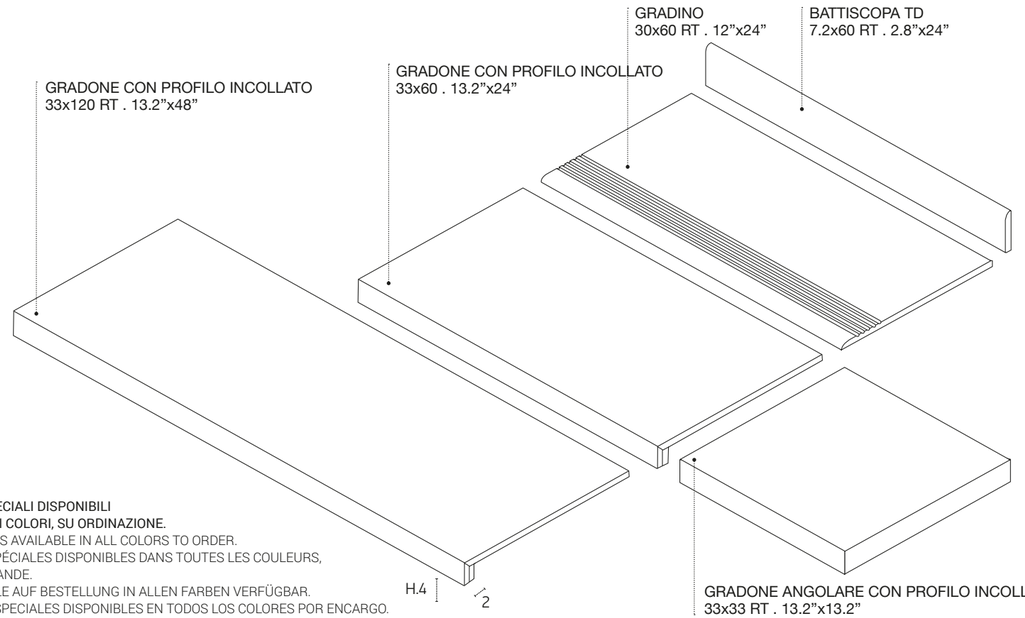

PEZZI SPECIALI DISPONIBILI
SU TUTTI I COLORI, SU ORDINAZIONE.
TRIM TILES AVAILABLE IN ALL COLORS TO ORDER.
PIÈCES SPÉCIALES DISPONIBLES DANS TOUTES LES COULEURS, SUR DEMANDE.
FORMTEILE AUF BESTELLUNG IN ALLEN FARBEN VERFÜGBAR.
PIEZAS ESPECIALES DISPONIBLES EN TODOS LOS COLORES POR ENCARGO.
СПЕЦИАЛЬНЫЕ ЭЛЕМЕНТЫ ДОСТУПНЫ ДЛЯ ВСЕХ ЦВЕТОВ ПО ЗАПРОСУ.

GRES PORCELLANATO . GRÈS CÉRAME . FEINSTEINZEUG . PORCELAIN STONEWARE . GRES PORCELANICO . КЕРАМОГРАНИТ

EN 14411 (ISO 13006) Allegato G_Piastrelle di ceramica pressate a secco con basso assorbimento d’acqua (E ≤ 0,5%)
Gruppo B la UGL (non smaltate, non émaille, unglasierte, unglazed, no esmaltado, Неглазурованные)

120x120 RT . 60x120 RT . 60x60 RT . 30x60 RT **9 mm**

IMBALLI . EMBALLAGE . VERPACKUNG . PACKING . EMBALAJE . VERPACKUNG . УПАКОВКА

	pz/box	mq/box	kg/box	box/plt	mq/plt	kg/plt	spessore
120x120 RT	2	2,88	58,00	20	57,60	1172	9 mm
60x120 RT	2	1,44	29,00	15	21,60	447	9 mm
60x60 RT	3	1,08	21,75	40	43,20	882	9 mm
30x60 RT	6	1,08	21,60	40	43,20	876	9 mm
30x30 RT mosaico su rete	10	0,90	17,00	30	27,00	525	-
30,5x32 mosaico losanga dek	6						
30x60 RT gradino	6						
33x120 RT gradone c/prof.incollato	2	-	-	-	-	-	-
33x60 RT gradone c/prof incollato	4	-	-	-	-	-	-
33x33 RT ang.gradone c/prof.inc.	4	-	-	-	-	-	-
7,2x60 battiscopa total dek	10	6,00 ml	9,40	70	420 ml	673	-

GRES PORCELLANATO . GRÈS CÉRAME . FEINSTEINZEUG . PORCELAIN STONEWARE . GRES PORCELANICO . КЕРАМОГРАНИТ

Norma di riferimento: EN 14411 (ISO 13006) Allegato G - Piastrelle di ceramica pressate a secco con basso assorbimento d’acqua (Ev ≤ 0,5%)
Norme retenue: EN 14411 (ISO 13006) Annexe G - Carreaux céramiques pressés à sec avec faible absorption d’eau (Ev ≤ 0,5%)
Besugznorm: EN 14411 (ISO 13006) Anlage G - Trockengepresste keramische Fliesen und Platten mit niedriger Wasseraufnahme (Ev ≤ 0,5%)
Reference standard: EN 14411 (ISO 13006) Appendix G - Dry pressed ceramic tiles with low water absorption (Ev ≤ 0,5%)
Norma de referencia: EN 14411 (ISO 13006) Anexo G - Baldosas de cerámica prensadas en seco (Ev ≤ 0,5%)
Соответствует норме EN 14411 (ISO 13006) Керамические плитки, спрессованные всухую, с низким водопоглощением (Ev ≤ 0,5 %)

Ceramics of Italy
CERAMICHE SUPERGRES MADE in ITALY

GRUPPO Bla UGL

CARATTERISTICHE TECNICHE Caracteristiques techniques - Teknische eigenschaften Technical characteristics - Caracteristícas técnicas Технические характеристики	NORMA Norms - Normes Normen - Normas Стандарт	REQUISITI RICHIESTI Requirements - Conditions requisés Geforderte eigenschaften - Valor solicitud Значение,требуемоевсоответствиинормами				VALORE MEDIO SUPERGRES Valeur moyenne - Average rating Durchschnittswert Valore medio - среднее значение
			7cm ≤ N < 15 cm	N ≥ 15 cm		superficie naturale
Lunghezza e larghezza dei lati - Longuer et largeur de côtés Länge und Breite - Lenght and width of the sides Largo y ancho de los lados - Размеры сторон	ISO 10545-2	RETTIFICATI	± 0,4 %	± 0,3 %	± 1,0 mm	**Conforme** - Conforme Gemäss - According to Conforme - Соответствует
Rettilineità degli spigoli - Equerrage des angles Kantengeradheit - Straightness Rectilineidad de las aristas - Кривизна сторон			± 0,4 %	± 0,3 %	± 0,8 mm	**Conforme** - Conforme Gemäss - According to Conforme - Соответствует
Ortogonalità - Orthogonalité Rechtwinkligkeit - Rectangularity Ortogonalidad - Косоугольность			± 0,4 %	± 0,3 %	± 1,5 mm	**Conforme** - Conforme Gemäss - According to Conforme - Соответствует
Planarità - Planéité Planität - Flatness Planaridad - Кривизна лицевой поверхности			± 0,4 %	± 0,4 %	± 1,8 mm	**Conforme** - Conforme Gemäss - According to Conforme - Соответствует
Spessore - Epaisseur Stärke - Thickness Espesor - Толщина	ISO 10545-2	± 0,6 mm		± 5 %	± 0,5 mm	**Conforme** - Conforme Gemäss - According to Conforme - Соответствует
Assorbimento % d’acqua - Absorption d’eau Wasseraufnahme - Water absorption Absorción % de agua - Водоиглощение	ISO 10545-3	Ev ≤ 0,5%				**Conforme** - Conforme Gemäss - According to Conforme - Соответствует
Determinazione della resistenza a flessione e della forza di rottura - Résistance à la flexion et à la force de rupture Biegefestigkeit und Bruchlast - Flexion and break resistance Resistencia a la flexión y carga de rotura - Предел прочности при изгибе и разрушающая нагрузка	ISO 10545-4	Spessore ≥ 7,5 mm		S ≥ 1300 R ≥ 35		**Conforme** - Conforme Gemäss - According to Conforme - Соответствует
Determinazione della resistenza all’abrasione profonda (porcellanato non smaltato) UGL Résistance à l’abrasion profonde (grès cérame) UGL - Tiefenverschleissbeständigkeit (unglasierte Feinsteinzeug) UGL Deep Scratch Resistance (unglazed porcelain) UGL - Resistencia a la abrasión profunda (no emaltados) UGL - Стойкость к абразиву (UGL)	ISO 10545-6	≤ 175 mm^3				**Conforme** - Conforme Gemäss - According to Conforme - Соответствует
Coefficiente di espansione termica lineare tra 20° e 100° C - Dilatation thermique linéaire entre 20°C et 100°C Lineare Waerme-ausdehnung zwischen 20°C und 100°C - Linear thermal expansion 20°C to 100°C Coeficiente de expansión térmica linear entre 20°C y 100°C - Коэффициент линейного теплового расширения	ISO 10545-8	Metodo disponibile Méthode disponible Prüfverfahren verfügbar Test method available - Método disponible Используемый метод испытания				**Conforme** - Conforme Gemäss - According to Conforme - Соответствует
Resistenza agli sbalzi termici - Résistance aux écarts de Température Temperaturwechselbestaendigkeit - Thermal shock resistance Resistencia a los choques térmicos - Стойкость к перепаду температур	ISO 10545-9	Metodo disponibile Méthode disponible Prüfverfahren verfügbar Test method available - Método disponible Используемый метод испытания				**Conforme** - Conforme Gemäss - According to Conforme - Соответствует
Resistenza al gelo - Résistence au gel Frostbeständigkeit - Frost resistance Resistencia al hielo - Морозоустойчивость	ISO 10545-12	Metodo disponibile Méthode disponible Prüfverfahren verfügbar Test method available - Método disponible Используемый метод испытания				**Conforme** - Conforme Gemäss - According to Conforme - Соответствует
Determinazione della resistenza chimica - Résistance chimique Chemikalienbeständigkeit - Chemical resistance Resistencia a los productos químicos - Химическая стойкость	ISO 10545-13	**Classe UB minimo (UGL)** - Categorie UB min (UGL) Klasse UB min (UGL) - Class UB min (UGL) Clase UB min (UGL) - Минимум класс UB (UGL)				UA ULA UHA
Determinazione della resistenza alle macchie - Résistance aux taches Beständigkeit gegen Fleckenbil - Resistance to staining Resistencia a las manchas - Устойчивость эмали к загрязнению	ISO 10545-14	**Classe 3 minimo** - Categorie 3 min Klasse 3 min - Class 3 min Clase 3 min - Минимум 3 класс				**Conforme** - Conforme Gemäss - According to Conforme - Соответствует
Reazione al fuoco - Reaction to fire Réaction au feu - Brendverhalten Reacción al fuego -Огнестойкость	-	**Classe A1 o A1 fl** - Class A1 o A1 fl Class A1 ou A1 fl - Klasse A1 oder A1 fl Clase A1 o A1 fl - Минимум A1 - A1 fl				**Conforme** - Conforme Gemäss - According to Conforme - Соответствует
Resistenza allo scivolamento - Résistance au glissement Bestimmung der Rutschemmungsfähigkeit - Slip resistance Antideslizamiento - Сопротивление скольжению	DIN 51130	**Classificazione R** - Evaluación R Klassifizierung R - Classification R Classification R - Классификация R				R9
Resistenza allo scivolamento dinamico (DCOF) - Résistance au glissement dynamique - Bestimmung der Rutschemmungsfähigkeit dynamisch durch offene Speicher und/oder Gefälle Resistencia al deslizamiento - coeficiente de rozamiento dinamico - Сопротивление скольжению. Коэффициент трения	BOT 3000 STANDARD ANSI A137.1:2012	≥ 0,42 wet				**Conforme** - Conforme Gemäss - According to Conforme - Соответствует

GRADO DI VARIAZIONE CROMATICA Ogni prodotto si caratterizza per un grado di stonalizzazione variabile da prodotto a prodotto, dacolore a colore. Per stonalizzazione s’intende variazione di gradazione cromatica da piastrella a piastrella.
COLOUR SHADE VARIATION Every product is characterised by colour-shading that can vary from one product to another and from one colour to another. When referring to colour-shading we refer to the chromatic variation of the tile surface.

V2 **Prodotto con leggera variazione cromatica**
Product with a slight chromatic variation

EPIKA WALL

RIVESTIMENTO IN PASTA BIANCA . REVÊTEMENTS EN PÂTE BLANCHE . WEISSSCHERBIGER WANDFLIESEN . WHITE BODY WALL TILES
REVESTIMIENTOS EN PASTA BLANCA . НАСТЕННАЯ ПЛИТКА ИЗ БЕЛОЙ ГЛИНЫ

25x75 **8,5 mm ÷**

IMBALLI . EMBALLAGE . VERPACKUNG . PACKING . EMBALAJE . VERPACKUNG . УПАКОВКА

	pz/box	mq/box	kg/box	box/plt	mq/plt	kg/plt	spessore
25x75	6	1,13	17,00	54	60,75	930	8,5 mm
25x75 struttura	5	0,94	14,00	54	50,63	768	8,5 mm *
25x75 campitura	4	-	-	-	-	-	8,5 mm
profilo 0,5x100	3	-	-	-	-	-	8 mm

*** Spessore riferito al fondo liscio equivalente**
Thickness refers to the equivalent smooth background
Épaisseur se rapportant au carreau lisse équivalent
Die Stärke bezieht sich auf die entsprechende glatte Grundfliese.
Espesor referido al fondo liso equivalente
Толщина эквивалентной плитки с гладким основанием

RIVESTIMENTO IN PASTA BIANCA . REVÊTEMENTS EN PÂTE BLANCHE . WEISSSCHERBIGER WANDFLIESEN . WHITE BODY WALL TILES
REVESTIMIENTOS EN PASTA BLANCA . НАСТЕННАЯ ПЛИТКА ИЗ БЕЛОЙ ГЛИНЫ

Norma di riferimento: EN 14411 (ISO 13006) Allegato L Piastrelle di ceramica pressate a secco (Ev > 10 %)
Reference standard: EN 14411 (ISO 13006) Appendix L Dry pressed ceramic tiles (Ev > 10 %)
Norme retenue: EN 14411 (ISO 13006) Annexe L Carreaux céramiques pressés à sec (Ev > 10 %)
Besugznorm: EN 14411 (ISO 13006) Anlage L Trockengepresste keramische Fliesen und Platten (Ev > 10 %)
Norma de referencia: EN 14411 (ISO 13006) Anexo L Baldosas de cerámica prensadas en seco (Ev > 10 %)
Соответствует норме EN 14411 (ISO 13006) Приложение L Керамические плитки, полученные путём прессования (водопоглощение Ev > 10%)

Ceramics of Italy

CERAMICHE SUPERGRES MADE in ITALY

GRUPPO B III GL

CARATTERISTICHE TECNICHE Caracteristiques techniques - Teknische eigenschaften Technical characteristics - Caracteristícas técnicas Технические характеристики	NORMA Norms - Normes Normen - Normas Стандарт	REQUISITI RICHIESTI Requirements - Conditions requisés Geforderte eigenschaften - Valor solicitud Значение,требуемоевсоответствиинормами			VALORE MEDIO SUPERGRES Valeur moyenne - Average rating Durchschnittswert Valore medio - среднее значение
Lunghezza e larghezza dei lati - Longuer et largeur de côtés Länge und Breite - Lenght and width of the sides Largo y ancho de los lados - Размеры сторон	ISO 10545-2	NON RETTIFICATI	± 0,6 %	± 2,0 mm	**Conforme** - Conforme Gemäss - According to Conforme - Соответствует
Rettilineità degli spigoli - Equerrage des angles Kantengeradheit - Straightness Rectilineidad de las aristas - Кривизна сторон			± 0,5 %	± 1,5 mm	**Conforme** - Conforme Gemäss - According to Conforme - Соответствует
Ortogonalità - Orthogonalité Rechtwinkligkeit - Rectangularity Ortogonalidad - Косоугольность			± 0,5 %	± 2,0 mm	**Conforme** - Conforme Gemäss - According to Conforme - Соответствует
Planarità - Planéité Planität - Flatness Planaridad - Кривизна лицевой поверхности			± 0,5 %	± 2,0 mm	**Conforme** - Conforme Gemäss - According to Conforme - Соответствует
Spessore - Epaisseur Stärke - Thickness Espesor - Толщина	ISO 10545-2	± 10 %		± 0,5 mm	**Conforme** - Conforme Gemäss - According to Conforme - Соответствует
Assorbimento % d'acqua - Absorption d'eau Wasseraufnahme - Water absorption Absorción % de agua - Водоиоглошение	ISO 10545-3	Ev > 10%			**Conforme** - Conforme Gemäss - According to Conforme - Соответствует
Determinazione della resistenza a flessione e della forza di rottura - Résistance à la flexion et à la force de rupture Biegefestigkeit und Bruchlast - Flexion and break resistance Resistencia a la flexión y carga de rotura - Предел прочности при изгибе и разрушающая нагрузка	ISO 10545-4	Spessore ≥ 7,5 mm	S ≥ 1300 R ≥ 35		**Conforme** - Conforme Gemäss - According to Conforme - Соответствует
Determinazione della resistenza al cavillo - Crazing resistance Résistance aux craquelures - Haarriß-Beständigkeit Resistencia al cuarteado - Устойчивость эмали к кракелюру (старению)	ISO 10545-11	**Richiesta** - Required - Requise Enforderlich - Exigida - Согласно норме			**Conforme** - Conforme Gemäss - According to Conforme - Соответствует
Determinazione della resistenza chimica - Résistance chimique Chemikalienbeständigkeit - Chemical resistance Resistencia a los productos químicos - Химическая стойкость	ISO 10545-13	**GB minimo (GL)** - GB min (GL) GB min (GL) - GB min (GL) GB min (GL) - Минимум класс GB (GL)			**Conforme** - Conforme Gemäss - According to Conforme - Соответствует
Determinazione della resistenza alle macchie - Résistance aux taches Beständigkeit gegen Fleckenbil - Resistance to staining Resistencia a las manchas - Устойчивость эмали к загрязнению	ISO 10545-14	**Classe 3 minimo** - Categorie 3 min Klasse 3 min - Class 3 min Clase 3 min - Минимум 3 класс			**Conforme** - Conforme Gemäss - According to Conforme - Соответствует
Reazione al fuoco - Reaction to fire Réaction au feu - Brendverhalten Reacción al fuego -Огнестойкость	-	**Classe A1 o A1 fl** - Class A1 o A1 fl Class A1 ou A1 fl - Klasse A1 oder A1 fl Clase A1 o A1 fl - Минимум A1 - A1 fl			**Conforme** - Conforme Gemäss - According to Conforme - Соответствует

EPIKA

CERAMICHE
SUPERGRES

AVVERTENZE PER LA POSA . RECOMMENDATIONS FOR INSTALLATION . RECOMMANDATIONS POUR LA POSE . VERLEGETIPPS . ADVERTENCIAS DE COLOCACIÓN . РЕКОМЕНДАЦИИ ПО УКЛАДКЕ

Per la posa del materiale rettificato si prescrive una fuga minima di 2 mm . As for rectified materials, a minimum joint of 2 mm is required . Pour la pose du matériau rectifié, il faut réaliser un joint minimum de 2 mm . Für die Verlegung des geschliffenen Materials ist eine Mindestfuge von 2 mm vorgeschrieben . Para la colocación de material rectificado la junta mínima obligatoria es de 2 mm . Ректифицированную плитку следует укладывать с минимальным швом 2 мм

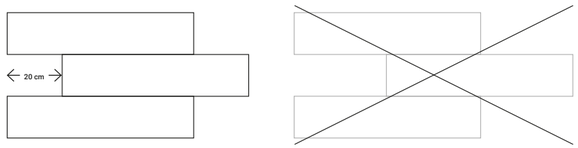

Si raccomanda di posare i materiali sfalsati di 20 cm al massimo, mai a metà della loro lunghezza . It is strongly recommended to install the materials in a staggered pattern of a maximum of 20 cm, never at half way its length . Il est conseillé de poser les matériaux en décalé de 20 cm au maximum, jamais à la moitié de leur longueur . Es wird empfohlen, die Materialien um höchstens 20 cm versetzt zu verlegen und nie in der Mitte ihrer Länge . Se aconseja colocar los materiales escalonados en 20 cm máximo, nunca a la mitad de su largo . Рекомендуется укладывать плитки вразбежку со смещением не более 20 см. Не рекомендуется смещение, равное половине длины плиток.

I dati e le informazioni riportate nel presente catalogo sono aggiornate al momento della stampa e potrebbero subire successive correzioni e/o modifiche. Verificare sempre l'ultima edizione disponibile confrontando la data riportata nell'ultima pagina della versione cartacea, con quella indicata nel pdf del catalogo scaricabile dal sito www.supergres.com

I colori e le caratteristiche estetiche dei prodotti sono indicativi e si avvicinano quanto più possibile a quelli reali nei limiti consentiti dai processi di stampa.

Data and information reported in this catalogue are updated at the moment of catalogue printing therefore they may be subject to subsequent corrections and/or amendments. Always check the latest available issue and compare the date reported on the last page of the hard-paper copy of the catalogue with that stated in the pdf. format downloadable on website www.supergres.com

The colours and aesthetic features of products are indicative and reproduce, as close as possible, the real colours and features taking into consideration the restrictions of printing processes.

FOTO copertina / PHOTO cover by: Felix Russell Saw on UNSPLASH

© Copyright 2018 Ceramiche Supergres Casalgrande (Reggio Emilia) - Italy
Pubblicato da Ceramiche Supergres. Strada Statale 467, n° 34 - 42013 Casalgrande (RE) Italy - Aprile 2018
Progetto, direzione e coordinamento a cura dell'ufficio marketing Ceramiche Supergres

© Copyright 2018 by Ceramiche Supergres Casalgrande (Reggio Emilia) - Italy
Published by Ceramiche Supergres. Strada Statale 467, n° 34 - 42013 Casalgrande (RE) Italy - April 2018
Project, management and co-ordination by marketing Ceramiche Supergres

Finito di stampare a Brescia (BS) nel mese di Aprile 2018 da Tipolitografia Pagani per conto di Ceramiche Supergres - Strada Statale 467, n° 34 - 42013 Casalgrande (RE) Italy
I prodotti, i marchi e le immagini riprodotte nel presente catalogo sono tutelati ai sensi della normativa vigente in materia di proprietà intellettuale
Ogni violazione degli stessi verrà perseguita a norma di legge.

Printed in Brescia (BS) in the month of April 2018 by Tipolitografia Pagani on behalf of Ceramiche Supergres - Strada Statale 467, n° 34 - 42013 Casalgrande (RE) Italy
All products, trade-marks and photographs reproduced in this catalogue are subject to all existing intellectual property laws.
Any breach thereof will be dealt with under the provisions provided by such law.

CTEP/01 - Aprile 2018

CERAMICHE
SUPERGRES

Office: Strada Statale 467, 34
42013 Casalgrande (RE) Italy
Ph. +39 0522 997411 . Fax Export +39 0522 997415
Fax Italia +39 0522 997494

Warehouse: Via dell'Industria, 1
Villaggio Macina - 42013 Salvaterra di Casalgrande (RE) Italy

info@supergres.com . www.supergres.com