Burlington®

РАКОВИНА 600ММ С ПОДСТОЛЬЕМ, ХРОМ
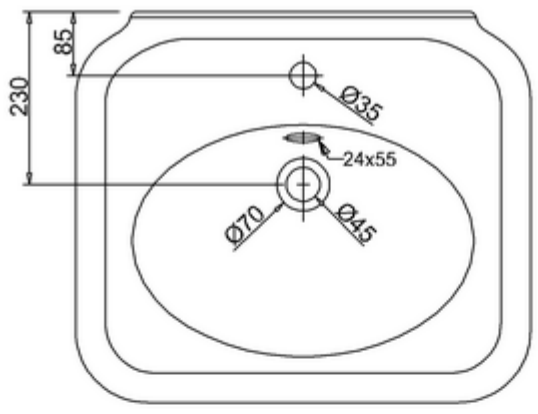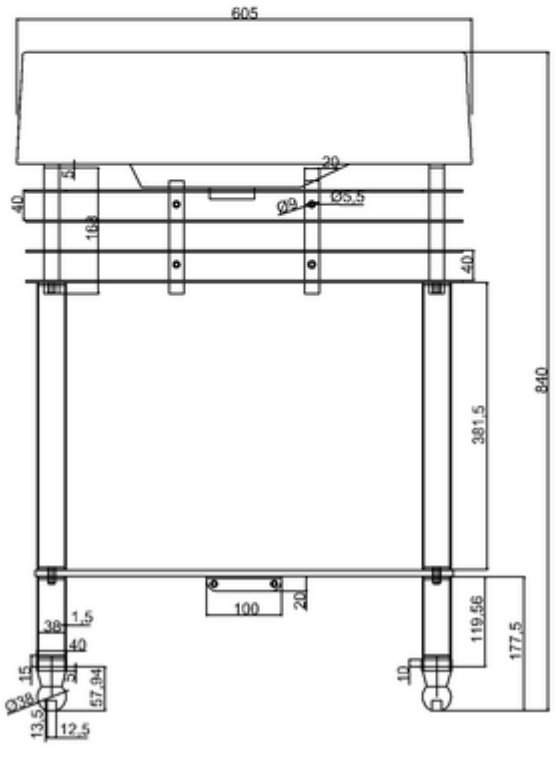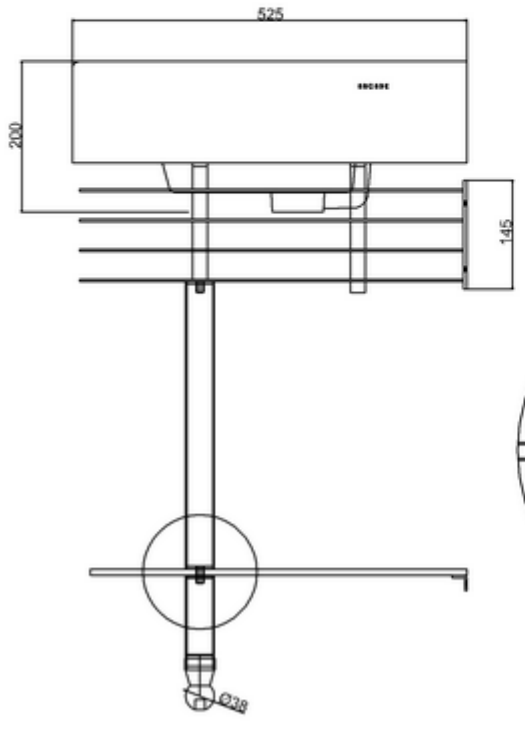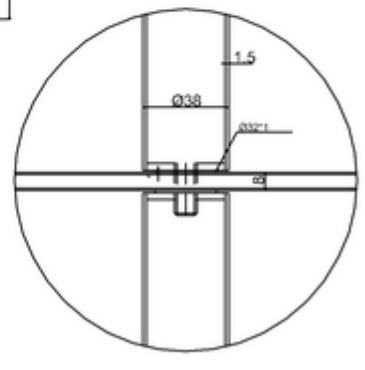
ARC600 1TH Раковина 600мм
A68 CHR Переливная решётка, хром
ARC22 CHR Подстолье, хром